АЛЬБОМ ТЕХНИЧЕСКИХ РЕШЕНИЙ

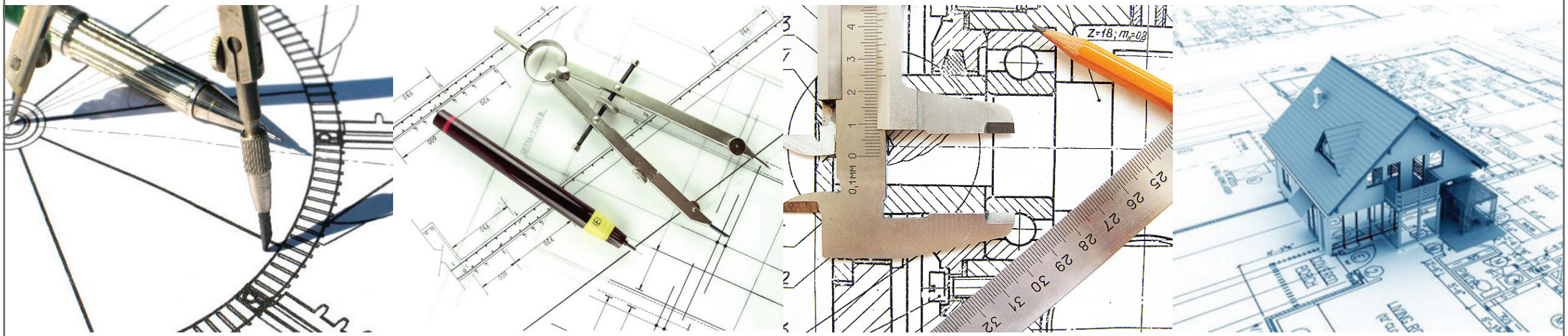

ДЫМОХОДНЫЕ СИСТЕМЫ

SCHIEDEL

ОГЛАВЛЕНИЕ

ОСНОВНЫЕ ОПРЕДЕЛЕНИЯ 3

ОСНОВНЫЕ ЭЛЕМЕНТЫ КЕРАМИЧЕСКИХ ДЫМОХОДНЫХ СИСТЕМ SCHIEDEL (UNI, MULTI, QUADRO, ABSOLUT) 4

СОСТАВНЫЕ ЭЛЕМЕНТЫ КОМПЛЕКТА ОСНОВАНИЯ ДЫМОХОДА (UNI, MULTI, QUADRO, ABSOLUT) 5

ВАРИАНТЫ КОНФИГУРАЦИИ КОМПЛЕКТА ОСНОВАНИЯ (UNI) 6

ВАРИАНТЫ КОНФИГУРАЦИИ КОМПЛЕКТА ОСНОВАНИЯ (UNI) – СКАНДИНАВСКИЕ ПЕЧИ 7

ВАРИАНТЫ КОНФИГУРАЦИИ БЛОКОВ 8

ВАРИАНТЫ ОФОРМЛЕНИЯ ВЕРХНЕЙ ЧАСТИ ДЫМОХОДА – ОБЩИЕ СВЕДЕНИЯ 9

ВАРИАНТЫ ОФОРМЛЕНИЯ ВЕРХНЕЙ ЧАСТИ ДЫМОХОДА – КОМПЛЕКТ FINAL 10

ВАРИАНТЫ ОФОРМЛЕНИЯ ВЕРХНЕЙ ЧАСТИ ДЫМОХОДА – ОФОРМЛЕНИЕ ПОД ОБМУРОВКУ КИРПИЧОМ 11

ВАРИАНТЫ ОФОРМЛЕНИЯ ВЕРХНЕЙ ЧАСТИ ДЫМОХОДА – ОФОРМЛЕНИЕ С КОМПЛЕКТОМ ПОД ИЗОЛЯЦИЮ 12

ВАРИАНТЫ ОФОРМЛЕНИЯ ВЕРХНЕЙ ЧАСТИ ДЫМОХОДА – ОФОРМЛЕНИЕ С КОМПЛЕКТОМ URATOP 16

ВАРИАНТЫ ОФОРМЛЕНИЯ ВЕРХНЕЙ ЧАСТИ ДЫМОХОДА – ОФОРМЛЕНИЕ С КОМПЛЕКТОМ ПЛИТЫ ПО МЕСТУ 17

ВАРИАНТЫ ОФОРМЛЕНИЯ ВЕРХНЕЙ ЧАСТИ ДЫМОХОДА – ВЫЛЕТ ДЫМОХОДА НАД КРОВЛЕЙ 18

ОБЩИЕ РЕКОМЕНДАЦИИ – РАССТОЯНИЕ ДО СТРОИТЕЛЬНЫХ КОНСТРУКЦИИ 19

ПЛАН СХЕМА РАЗМЕЩЕНИЯ ДЫМОХОДНОЙ СИСТЕМЫ UNI ДЛЯ БАНЬ И САУН 20

ООО «ШИДЕЛЬ»
172007, Россия, Тверская обл., г. Торжок, Калининское ш., д. 53

Тел.: (499) 271 30 75
Факс: (499) 271 30 76

office-mos@schiedel.ru
www.schiedel.ru

ОСНОВНЫЕ ОПРЕДЕЛЕНИЯ

SCHIEDEL
ДЫМОХОДНЫЕ СИСТЕМЫ

ДЫМОХОД - вертикальный газоплотный канал или трубопровод прямоугольного или круглого сечения для создания тяги и отвода продуктов сгорания (дымовых газов) от дымоотводов в атмосферу вертикально вверх. *(СП 7.13130-3.4.)

ДЫМООТВОД - газоплотный канал или трубопровод для отвода продуктов сгорания (дымовых газов) от теплогенератора до дымохода.

ТЕПЛОГЕНЕРАТОР (котёл) - источник теплоты тепловой мощностью до 100 кВт, в котором для нагрева теплоносителя, направляемого в системы теплоснабжения, используется энергия, выделяющаяся при сгорании топлива.

ВОЗДУХОВОД - канал и (или) трубопровод, служащий для транспортирования, подачи или удаления воздуха.

ОТСТУПКА – расстояние от наружной поверхности печи или дымового канала (трубы) до защищённой или незащищённой от возгорания стены или перегородки из горючих материалов.

ВЕНТИЛЯЦИОННЫЙ КАНАЛ – воздуховод в системе вентиляции, устраиваемый в толще конструкций или в подвесных наружных коробах.

ООО «ШИДЕЛЬ»
172007, Россия, Тверская обл., г. Торжок, Калининское ш., д. 53
Тел.: (499) 271 30 75
Факс: (499) 271 30 76
office-mos@schiedel.ru
www.schiedel.ru

ОСНОВНЫЕ ЭЛЕМЕНТЫ КЕРАМИЧЕСКИХ ДЫМОХОДНЫХ СИСТЕМ SCHIEDEL (UNI, ABSOLUT)

В состав дымоходных керамических систем производства компании Schiedel входят три базовых участка:

- ОСНОВАНИЕ ДЫМОХОДА;
- ЛИНЕЙНАЯ ЧАСТЬ ДЫМОХОДА;
- ВЕРХНИЙ КОМПЛЕКТ ДЫМОХОДА.

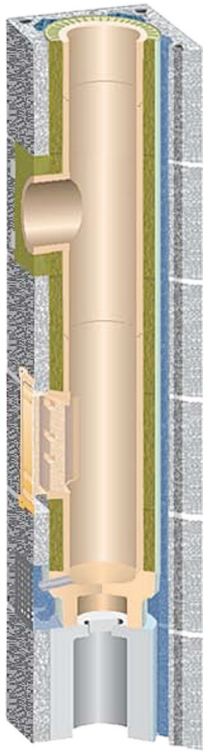

ОСНОВАНИЕ ДЫМОХОДА

+

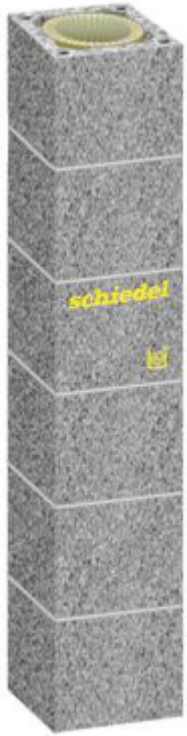

ЛИНЕЙНАЯ ЧАСТЬ ДЫМОХОДА

+

ВЕРХНИЙ КОМПЛЕКТ ДЫМОХОДА

=

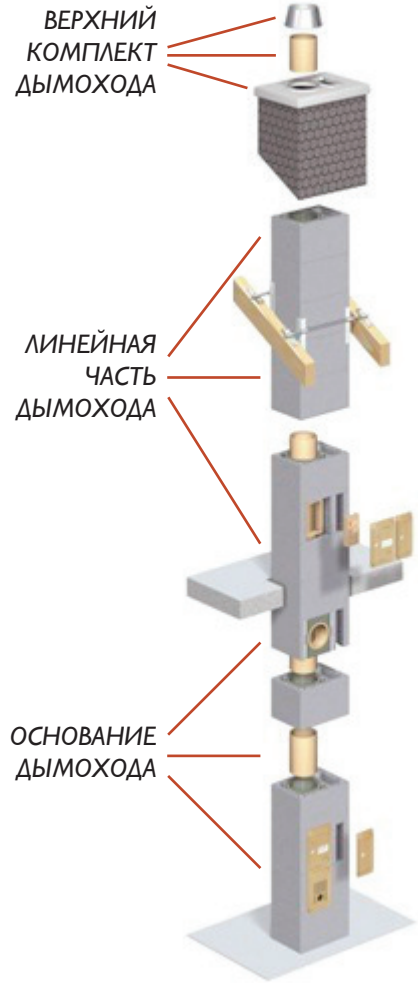

ООО «ШИДЕЛЬ»
172007, Россия, Тверская обл., г. Торжок, Калининское ш., д. 53

Тел.: (499) 271 30 75
Факс: (499) 271 30 76

office-mos@schiedel.ru
www.schiedel.ru

СОСТАВНЫЕ ЭЛЕМЕНТЫ КОМПЛЕКТА ОСНОВАНИЯ ДЫМОХОДА (UNI, ABSOLUT)

КАНАЛЫ ДЛЯ АРМИРОВАНИЯ
Предназначены для установки армирующих стержней

ТЕПЛОИЗОЛЯЦИЯ
Термоизоляционные панели из минеральной ваты rockwool; h=33 см, плотность:

ПЕРЕДНЯЯ ТЕРМОИЗОЛЯЦИОННАЯ ПАНЕЛЬ
Термоизоляционная панель из минеральной ваты rockwool, служит для последующего оформления и компенсирует температурное расширение керамического ствола

ТРОЙНИК ПРОЧИСТКИ
высота = 66 см – стандартная;
высота = 33 см – короткий тройник прочистки, например для банных печей (для Ø 14.16)
Сопутствующие элементы:
- герметезирующий вкладыш;
- дверца тройника прочистки

РЕШЁТКА ВЕНТИЛЯЦИОННАЯ*
Обеспечивает приток воздуха в каналы проветривания дымохода

БЕТОННЫЙ БЛОК ОПОРА
(h=33 см; состав: керамзитобетонный блок, цилиндрический бетонный блок)
Применяется для организации уклона под слив конденсата, если штуцер для слива конденсата выведен слишком низко, относительно уровня пола; *в состав комплекта основания не входит – докупается отдельно

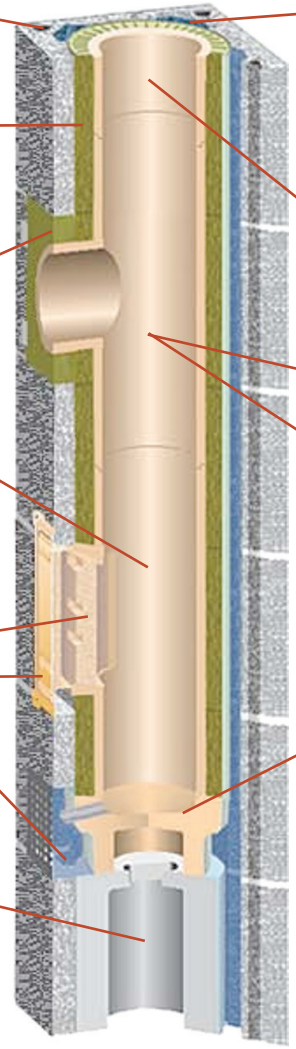

КАНАЛЫ ПРОВЕТРИВАНИЯ
Назначение: снятие избыточной тепловой нагрузки с керамической трубы + удаление влаги из теплоизоляции (приток воздуха в каналы проветривания осуществляется через ВЕНТИЛЯЦИОННУЮ РЕШЕТКУ* в основании дымохода)

КЕРАМИЧЕСКАЯ ТРУБА
Высота трубы h = 33 см UNI, S TYP, QUADRO; h= 0,66 см для систем Keranova, Multi, Absolut

ТРОЙНИК ПОДКЛЮЧЕНИЯ ПОТРЕБИТЕЛЯ
Виды тройников подключения:
- стандартный тройник подключения 90° или 45 (h = 66 см);
- короткий тройник подключения (h=33см) (чаще используется для банных печей с боковым выходом дымовых газов);
- тройник подключения по месту 90° или 45° (используется как ремонтный комплект при необходимости переноса места подключения)

ЁМКОСТЬ ДЛЯ СБОРА И ОТВОДА КОНДЕНСАТА
Состав: чаша для сбора и отвода конденсата с пластиковым носиком; внешний Ø носика = 27мм);
Отвод конденсата рекомендуется организовывать с применением ***гидравлического затвора для слива конденсата***. Высота уровня воды в сифоне не менее 10 см.

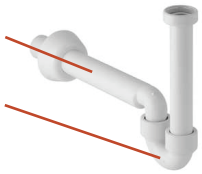

ООО «ШИДЕЛЬ»
172007, Россия, Тверская обл., г. Торжок, Калининское ш., д. 53
Тел.: (499) 271 30 75
Факс: (499) 271 30 76
office-mos@schiedel.ru
www.schiedel.ru

ВАРИАНТЫ КОНФИГУРАЦИИ КОМПЛЕКТА ОСНОВАНИЯ (UNI)

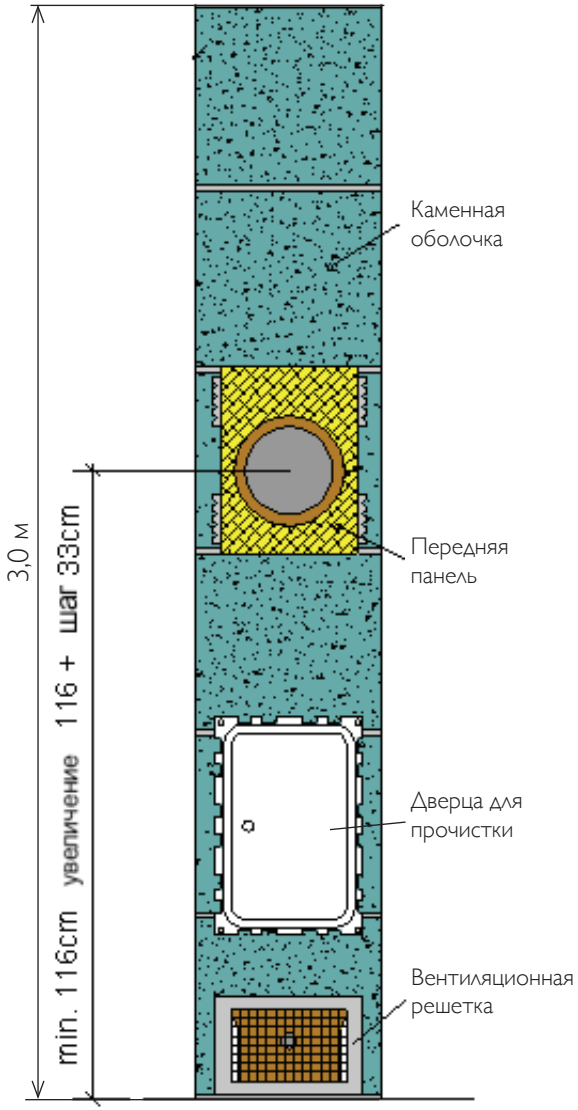

СТАНДАРТНАЯ

СТАНДАРТНАЯ + БЕТОННЫЙ БЛОК ОПОРА (33 см)

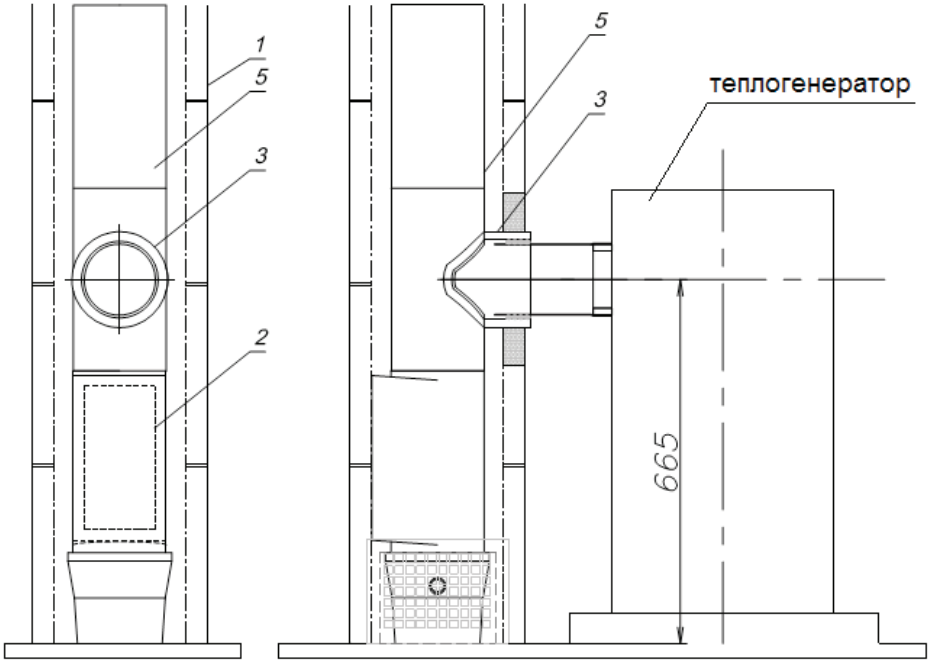

«КОРОТКОЕ» ПОДКЛЮЧЕНИЕ (применяется для банных печей и других теплогенераторов с боковым подключением к дымоходу)

УСЛОВНЫЕ ОБОЗНАЧЕНИЯ:

1. Керамзитобетонная оболочка;
2. «Короткий» тройник прочистки (h=33 см);
3. «Короткий» тройник подключения (h=33 см);
4. Ёмкость для сбора и отвода конденсата (16 см);
5. Керамическая труба (h=33 см).

** На данном рисунке представлен вариант подключения дымоотвода внутрь тройника подключения (с обязательной укладкой печного шнура между патрубком дымоотвода и приёмной частью тройника)*

ООО «ШИДЕЛЬ»
172007, Россия, Тверская обл., г. Торжок, Калининское ш., д. 53

Тел.: (499) 271 30 75
Факс: (499) 271 30 76

office-mos@schiedel.ru
www.schiedel.ru

ВАРИАНТЫ КОНФИГУРАЦИИ КОМПЛЕКТА ОСНОВАНИЯ (UNI) – СКАНДИНАВСКИЕ ПЕЧИ

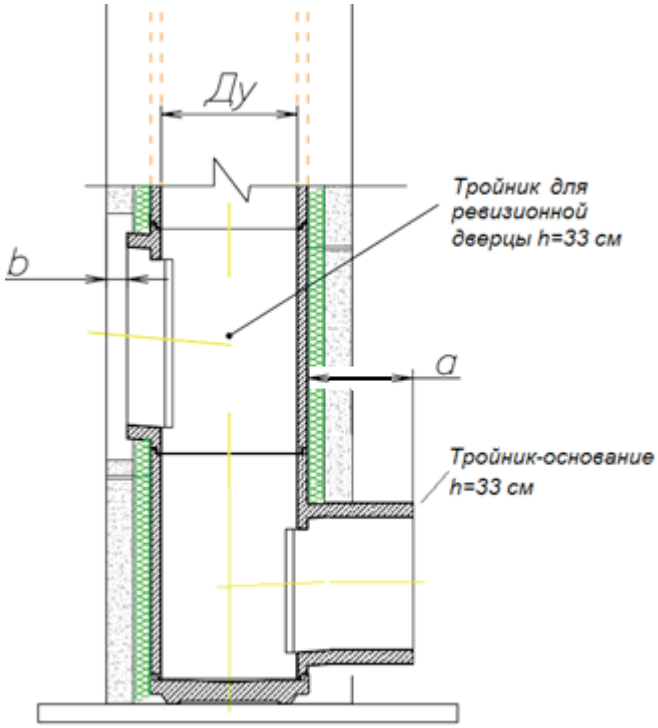

Ду	a	b
160	115	40
180	115	40
200	115	40

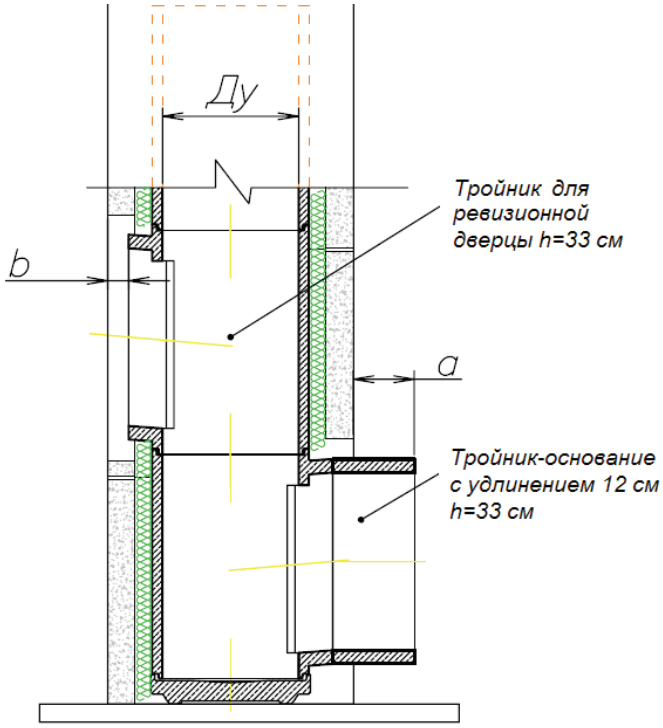

Ду	a	b
140	80	40

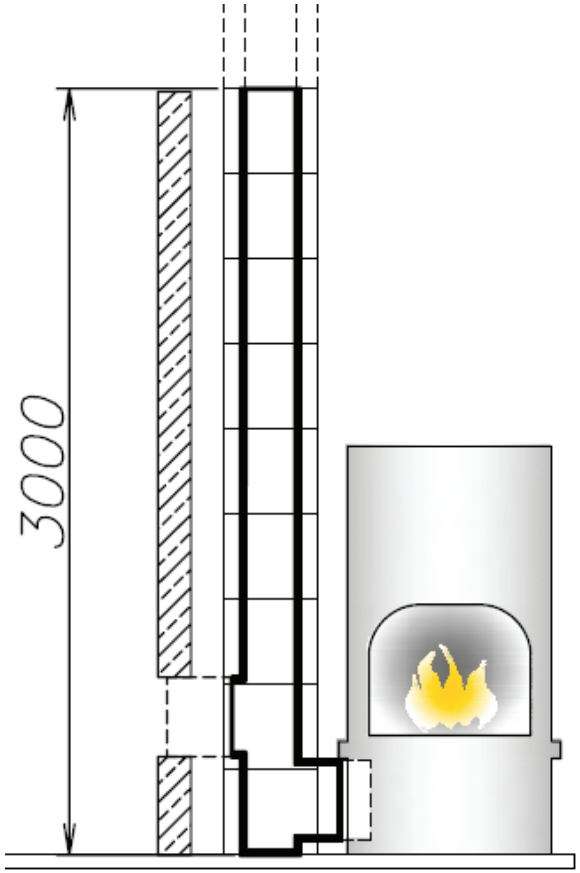

ООО «ШИДЕЛЬ»
172007, Россия, Тверская обл., г. Торжок, Калининское ш., д. 53

Тел.: (499) 271 30 75
Факс: (499) 271 30 76

office-mos@schiedel.ru
www.schiedel.ru

ВАРИАНТЫ КОНФИГУРАЦИИ БЛОКОВ

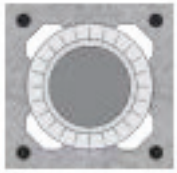

ОДНОХОДОВОЙ

ДИАМЕТР, см	14	16	18	20	25	30	35	40	45
ГАБАРИТНЫЙ РАЗМЕР, см	32x32	32x32	36x36	36x36	48x48	55x55	60x60	67x67	75x75

ОДНОХОДОВОЙ С ВЕНТИЛЯЦИОННЫМ КАНАЛОМ

ДИАМЕТР, см	14L	16L	18L	20L	25L	30L	35L	40L	45L
ГАБАРИТНЫЙ РАЗМЕР, см	32x46	32x46	36x50	36x50	48x62	55x71	60x78	67x86	75x94

ДВУХХОДОВОЙ

ДИАМЕТР, см	14-14	14 -16	14-18	14-20	16-16	16-18	16-20	18-18	18-20	20-20
ГАБАРИТНЫЙ РАЗМЕР, см	32x59	32x59	36x64	36x64	32x59	36x64	36x64	36x67	36x67	36x67

ДВУХХОДОВОЙ С ВЕНТИЛЯЦИОННЫМ КАНАЛОМ

ДИАМЕТР, см	14L14	14L16	14L18	14L20	16L16	16L18	16L20	18L18	18L20	20L20
ГАБАРИТНЫЙ РАЗМЕР, см	32x72	32x72	36x81	36x81	32x72	36x81	36x81	36x83	36x83	36x83

ООО «ШИДЕЛЬ»
172007, Россия, Тверская обл., г. Торжок, Калининское ш., д. 53
Тел.: (499) 271 30 75
Факс: (499) 271 30 76
office-mos@schiedel.ru
www.schiedel.ru

ВАРИАНТЫ ОФОРМЛЕНИЯ ВЕРХНЕЙ ЧАСТИ ДЫМОХОДА – ОБЩИЕ СВЕДЕНИЯ

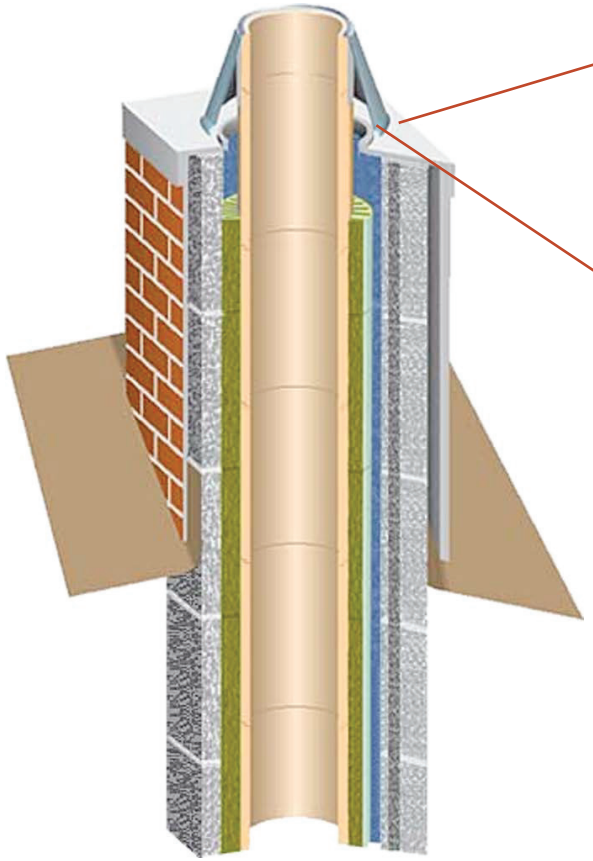

❶ *НЕЗАВИСИМО ОТ ВИДА ВЕРХНЕГО КОМПЛЕКТА ЕГО УСТАНОВКА ЯВЛЯЕТСЯ ОБЯЗАТЕЛЬНОЙ!*

❷ *ВИДЫ ВЕРХНИХ КОМПЛЕКТОВ SCHIEDEL:*

- под облицовку кирпичом;
- комплект под изоляцию;
- верхний комплект под отделку;
- комплект URATOP;
- комплект по месту.

❸ *КОНУС*

Устанавливается на последний участок керамической трубы (обеспечивает свободное расширение керамики по вертикальной оси).

Назначение:

- защита теплоизоляции от атмосферных осадков;
- удаление воздуха из каналов проветривания;
- дополнительное усиление тяги ветром.

ПОКРОВНАЯ ПЛИТА

Назначение: защита торцевой части дымохода от атмосферных осадков.

ОБЩЕЕ НАЗНАЧЕНИЕ ВЕРХНИХ КОМПЛЕКТОВ SCHIEDEL:

Сам по себе верхний комплект предназначен для защиты выступающей над кровлей верхней части дымохода. Основными факторами, которые воздействуют на дымоход после выхода за кровлю являются атмосферные осадки (влага может впитываться керамзитобетонной оболочкой, что со временем может негативно сказаться на её их службы. Систематическое попадание влаги на теплоизоляцию дымохода также нежелательно. Намокшая теплоизоляция интенсивно охлаждает дымоход, что может приводить к ухудшению тяги, разрушению керамзитобетонных блоков в зимний период.

Также верхний комплект выполняет (покровная плита) выполняет функцию центрирования керамической трубы внутри керамзитобетонных блоков.

ООО «ШИДЕЛЬ»
172007, Россия, Тверская обл., г. Торжок, Калининское ш., д. 53

Тел.: (499) 271 30 75
Факс: (499) 271 30 76
office-mos@schiedel.ru
www.schiedel.ru

ВАРИАНТЫ ОФОРМЛЕНИЯ ВЕРХНЕЙ ЧАСТИ ДЫМОХОДА – КОМПЛЕКТ FINAL

СОСТАВ КОМЛПЕКТА:

- Минимальная отгрузочная высота комплекта – 1 м;
- Сегменты бетонные (h=75 мм) – 14 шт;
- Изоляционные плиты – 6 шт;
- Керамическая труба 33 см – 3 шт;
- Комплект арматурных стержней (6х1 м) – 1 шт;
- Сухая смесь 10 кг;
- Верхний комплект (лёгкая покровная плита, керамическая труба, конус, герметик).

ПРИМЕНЕНИЕ:

- теплогенераторы на твёрдом топливе.

ПРИМЕР

Завершение над кровлей комплектом FINAL
рекомендуется к применению только для твердого топлива!

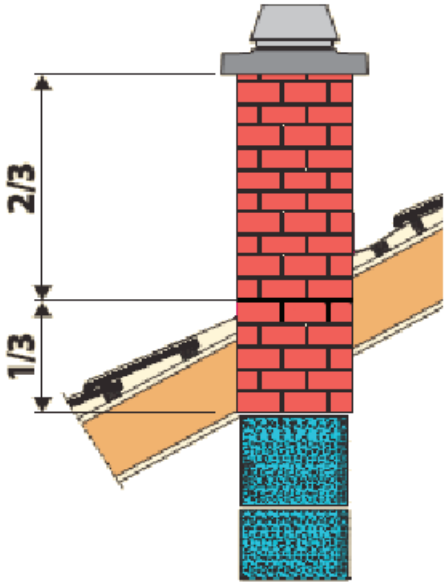

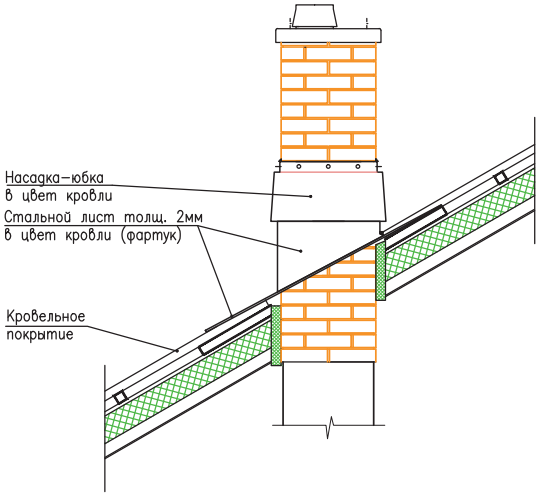

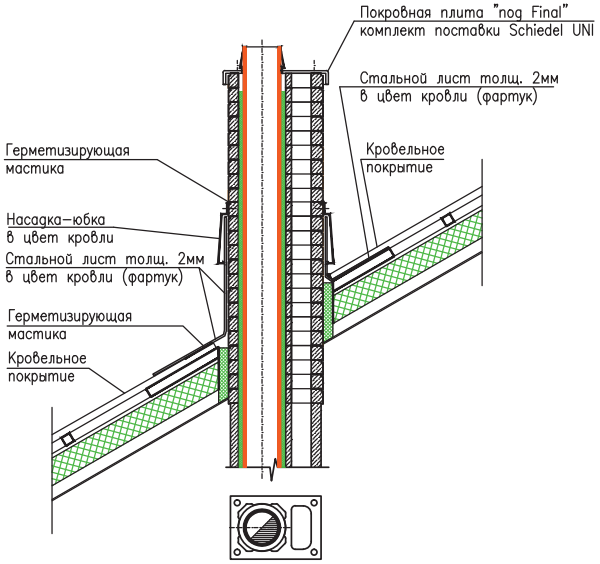

ООО «ШИДЕЛЬ»
172007, Россия, Тверская обл., г. Торжок, Калининское ш., д. 53

Тел.: (499) 271 30 75
Факс: (499) 271 30 76

office-mos@schiedel.ru
www.schiedel.ru

ВАРИАНТЫ ОФОРМЛЕНИЯ ВЕРХНЕЙ ЧАСТИ ДЫМОХОДА – ОФОРМЛЕНИЕ ПОД ОБМУРОВКУ КИРПИЧОМ

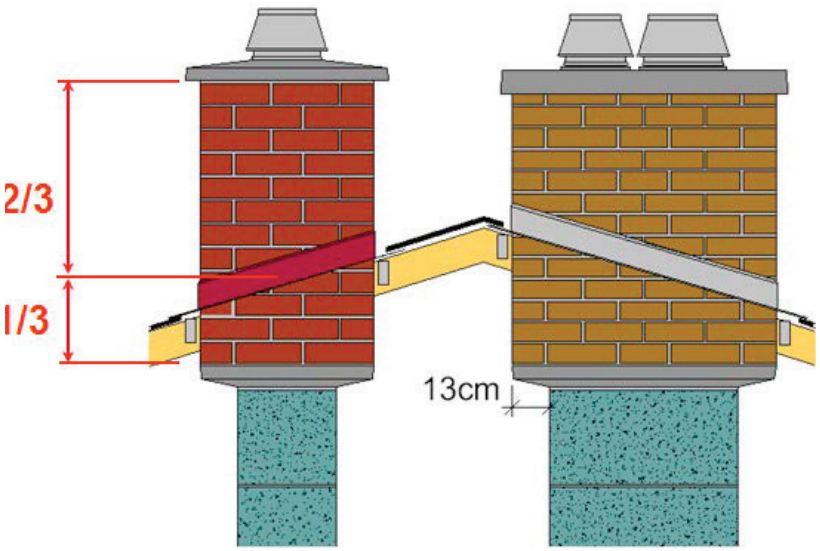

СОСТАВ КОМЛПЕКТА:

- Верхний комплект (лёгкая покровная плита, керамическая труба, конус, герметик);
- Консольная плита (заказывается отдельно).

ПРИМЕНЕНИЕ:

- теплогенераторы на всех видах топлива.

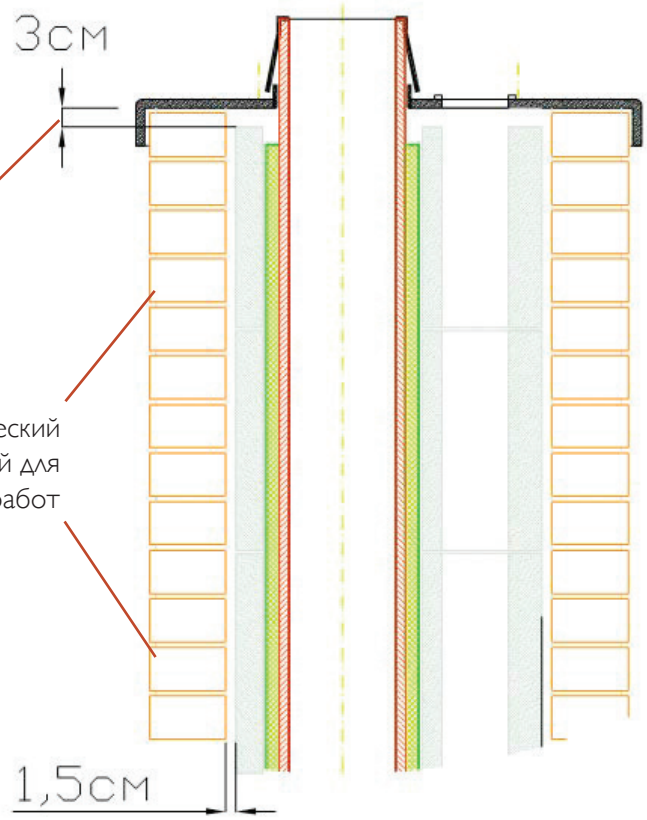

Покровную плиту «под обмуровку» следует устанавливать на цементный раствор на кирпичную кладку.

Опирание покровной плиты должно производиться на кирпичную кладку. Рекомендуемый зазор для проветривания составляет 3 = см; ***Комплект крепления покровной плиты не используется!***

Отверстия в покровной плите могут быть использованы для установки зонта «Наполеон», в противном случае их необходимо герметизировать.

Обмуровку следует выполнять с зазором 1-2 см от поверхности бетонных оболочек (пространство для проветривания).

В чердачном помещении необходимо выполнить отверстие в кирпичной кладке с размерами 6х2 для доступа воздуха в зазор.

ООО «ШИДЕЛЬ»
172007, Россия, Тверская обл., г. Торжок, Калининское ш., д. 53
Тел.: (499) 271 30 75
Факс: (499) 271 30 76
office-mos@schiedel.ru
www.schiedel.ru

ВАРИАНТЫ ОФОРМЛЕНИЯ ВЕРХНЕЙ ЧАСТИ ДЫМОХОДА – ОФОРМЛЕНИЕ С КОМПЛЕКТОМ ПОД ИЗОЛЯЦИЮ

ПРИМЕР

Завершение обмуровкой кирпичем с консольной плиты

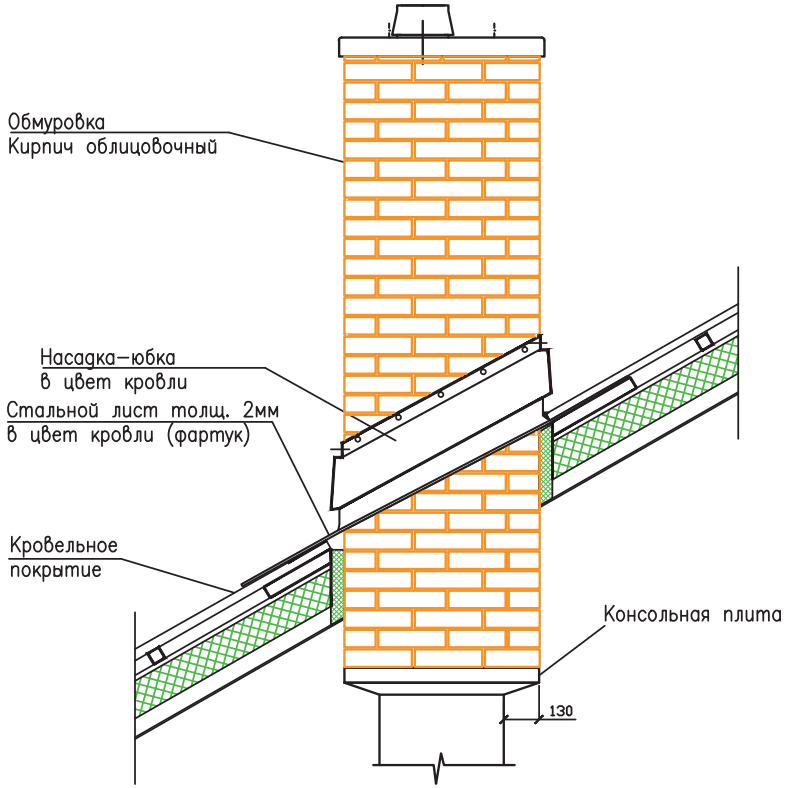

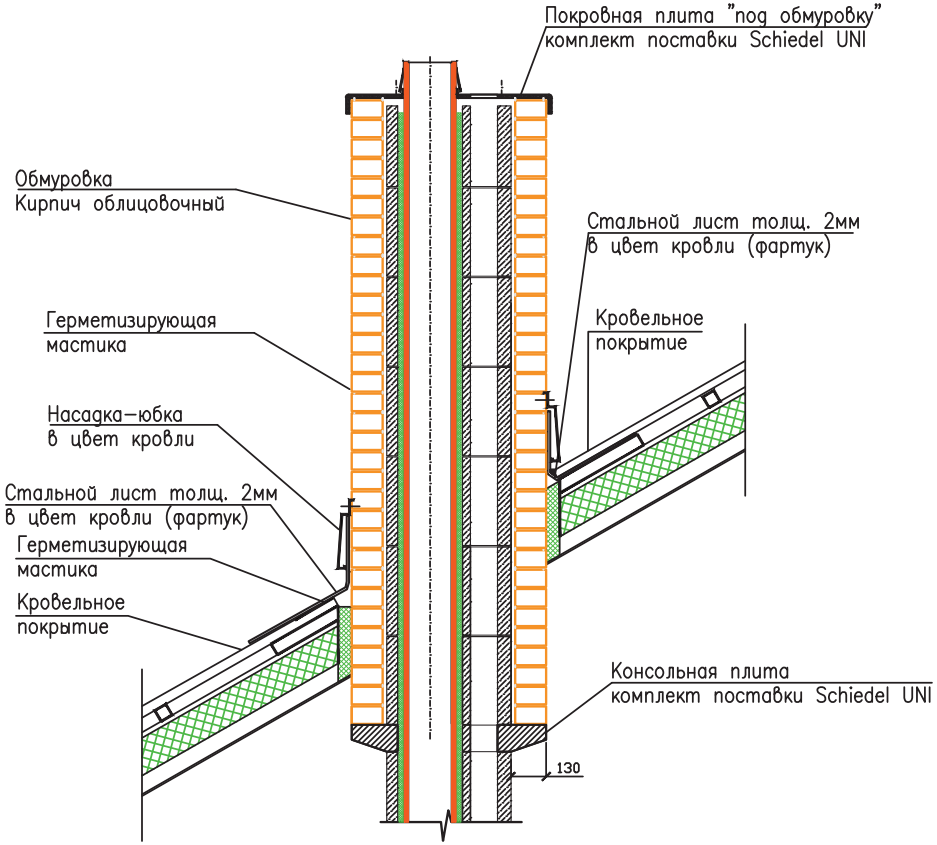

ООО «ШИДЕЛЬ»
172007, Россия, Тверская обл., г. Торжок, Калининское ш., д. 53

Тел.: (499) 271 30 75
Факс: (499) 271 30 76

office-mos@schiedel.ru
www.schiedel.ru

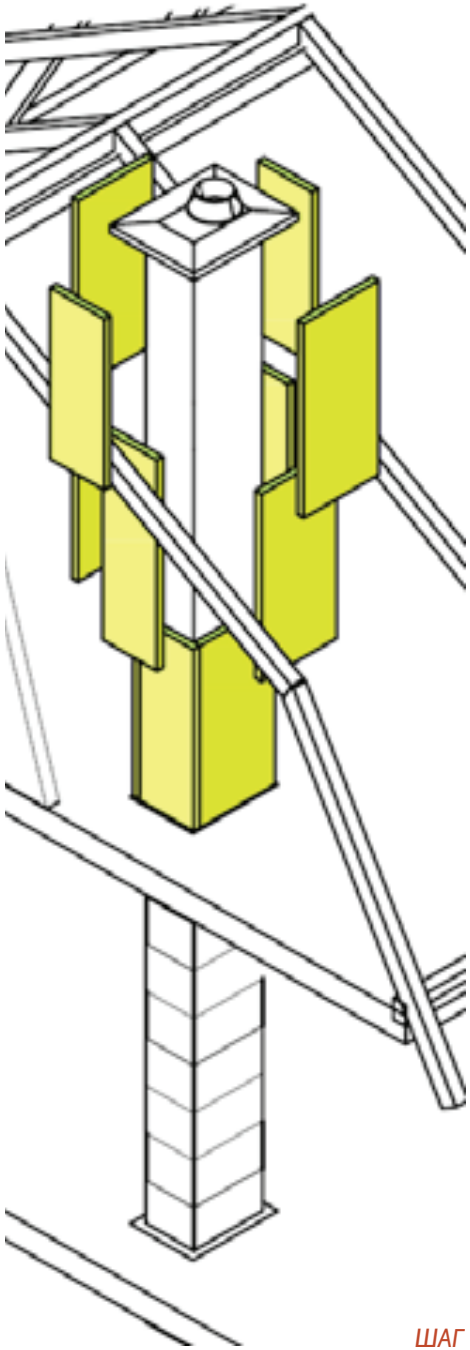

ШАГ 1

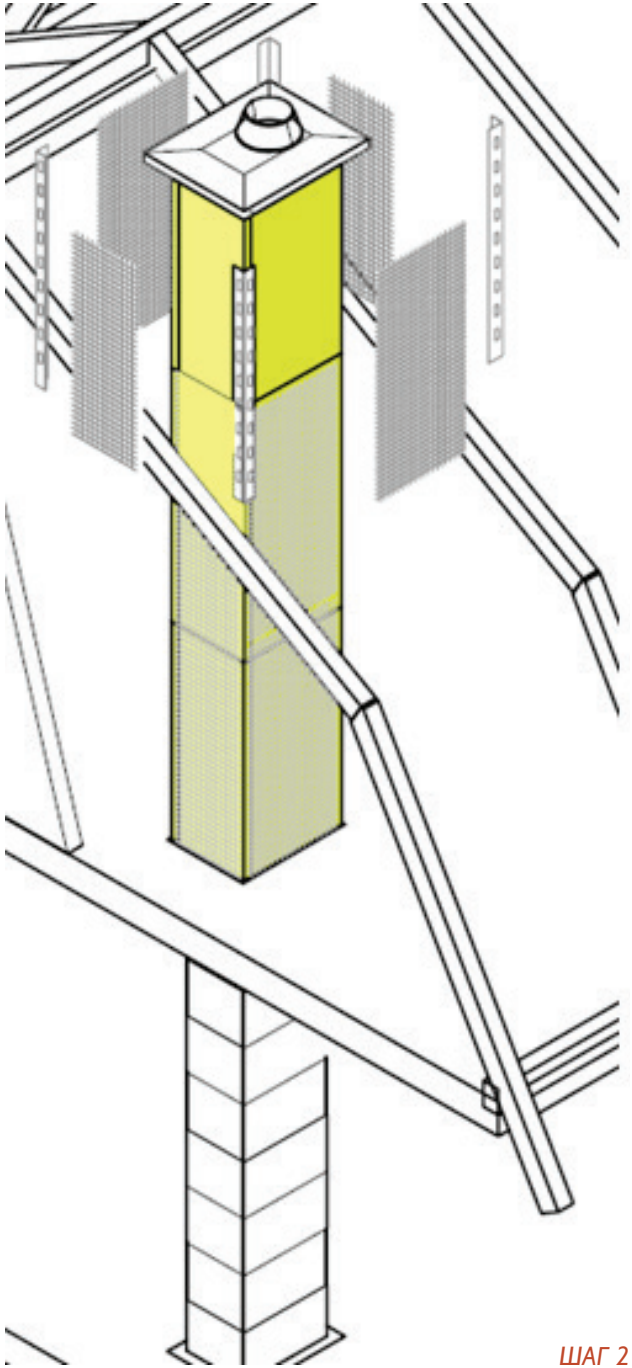

ШАГ 2

СОСТАВ КОМЛПЕКТА ПОД ИЗОЛЯЦИЮ:

- Верхний комплект (лёгкая покровная плита, керамическая труба, конус, герметик).

ВАЖНО!

Комплект теплоизоляции заказывается **ОТДЕЛЬНО!**

СОСТАВ КОМЛПЕКТА ИЗОЛЯЦИИ:

- 4 плиты (h плиты=1 м) из негорючей минеральной ваты;
- армирующий уголок 4х1 м;
- 4 армирующие сетки;
- монтажный нож;
- штукатурно-сцепляющий раствор 25 кг.

Одного комплекта хватает для теплоизоляции 1 пм поверхности дымохода по 4-ём граням.

ПРИМЕНЕНИЕ:

- без дополнительного комплекта изоляции только для твёрдого топлива;
- с дополнительным комплектом изоляции для всех видов топлива.

ВАЖНО!

При использовании комплекта изоляции на дымоходах приборов, работающих на газовом и дизельном топливе необходимо теплоизолировать не только часть дымохода, выступающую над кровлей, но участок дымохода, проходящий в холодной зоне чердачного помещения.

ООО «ШИДЕЛЬ»
172007, Россия, Тверская обл., г. Торжок, Калининское ш., д. 53

Тел.: (499) 271 30 75
Факс: (499) 271 30 76

office-mos@schiedel.ru
www.schiedel.ru

ВАРИАНТЫ ОФОРМЛЕНИЯ ВЕРХНЕЙ ЧАСТИ ДЫМОХОДА – ОФОРМЛЕНИЕ С КОМПЛЕКТОМ ПОД ИЗОЛЯЦИЮ

ПРИМЕР: ИСПОЛЬЗОВАНИЕ ВЕРХНЕГО КОМПЛЕКТА ПОД ИЗОЛЯЦИЮ БЕЗ ДОПОЛНИТЕЛЬНОГО УТЕПЛЕНИЯ

Отделка над кровлей "сайдингом"

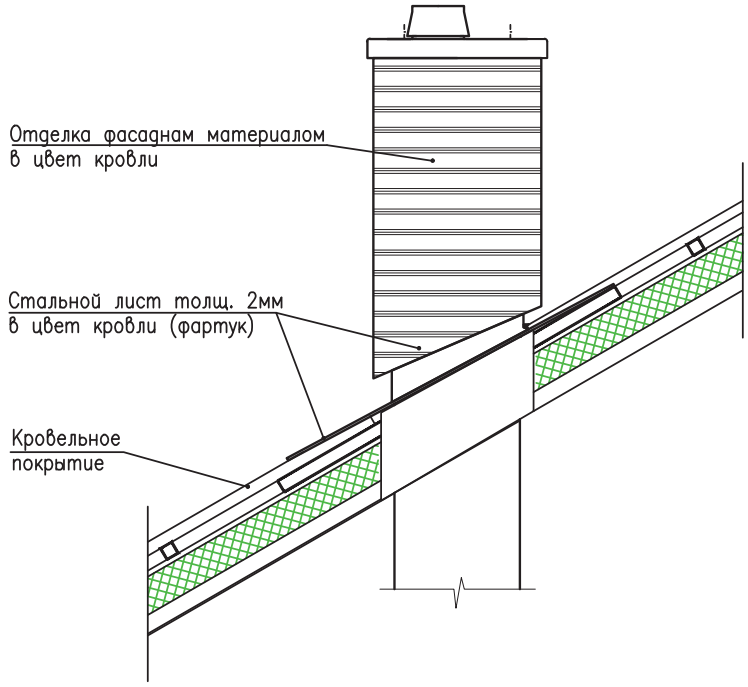

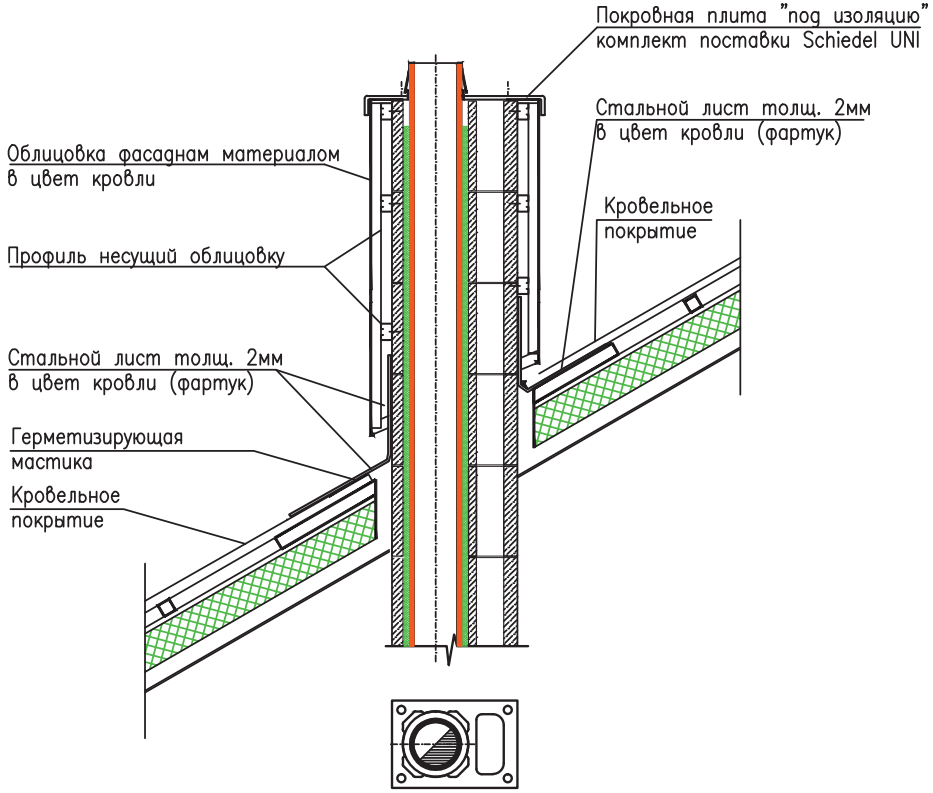

ООО «ШИДЕЛЬ»
172007, Россия, Тверская обл., г. Торжок, Калининское ш., д. 53

Тел.: (499) 271 30 75
Факс: (499) 271 30 76

office-mos@schiedel.ru
www.schiedel.ru

ВАРИАНТЫ ОФОРМЛЕНИЯ ВЕРХНЕЙ ЧАСТИ ДЫМОХОДА – ОФОРМЛЕНИЕ С КОМПЛЕКТОМ ПОД ИЗОЛЯЦИЮ

ПРИМЕР: ИСПОЛЬЗОВАНИЕ ВЕРХНЕГО КОМПЛЕКТА ПОД ИЗОЛЯЦИЮ С ДОПОЛНИТЕЛЬНЫМ УТЕПЛЕНИЕМ

Штукатурка по изоляции

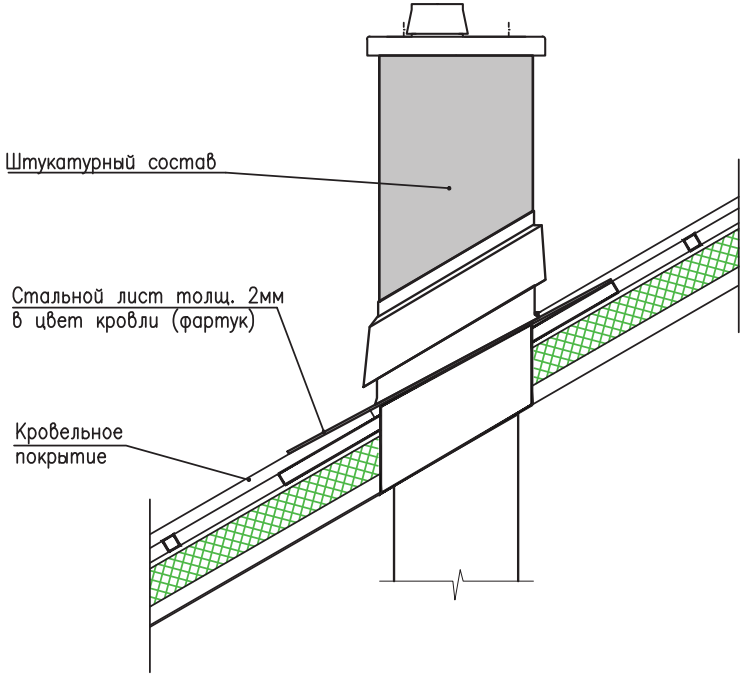

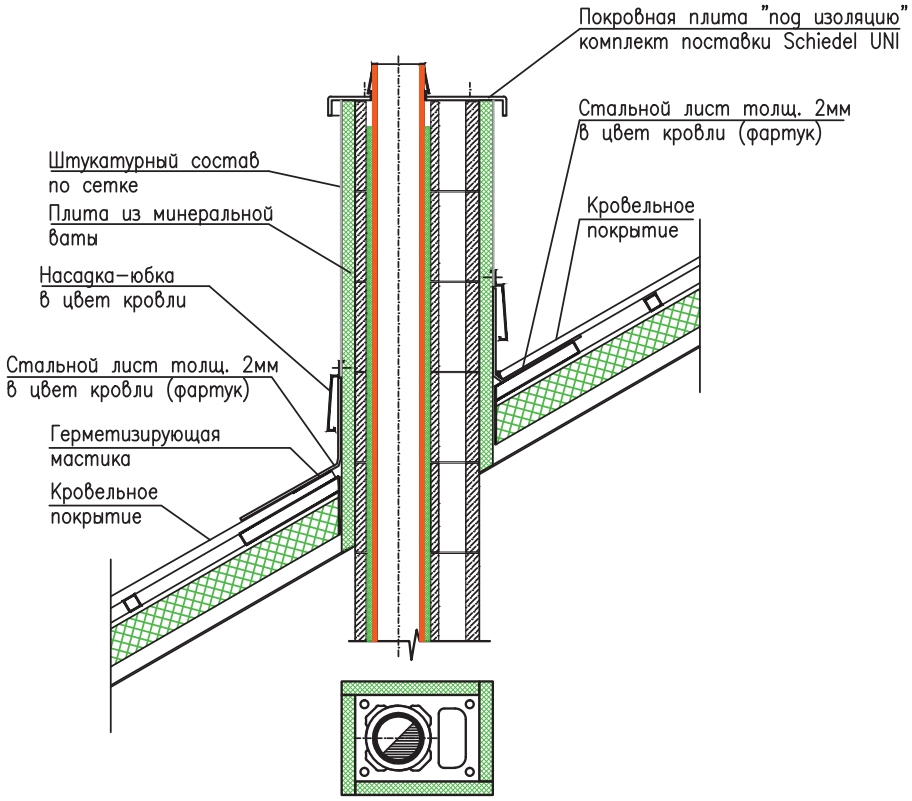

ООО «ШИДЕЛЬ»
172007, Россия, Тверская обл., г. Торжок, Калининское ш., д. 53

Тел.: (499) 271 30 75
Факс: (499) 271 30 76

office-mos@schiedel.ru
www.schiedel.ru

ВАРИАНТЫ ОФОРМЛЕНИЯ ВЕРХНЕЙ ЧАСТИ ДЫМОХОДА – ОФОРМЛЕНИЕ С КОМПЛЕКТОМ URATOP

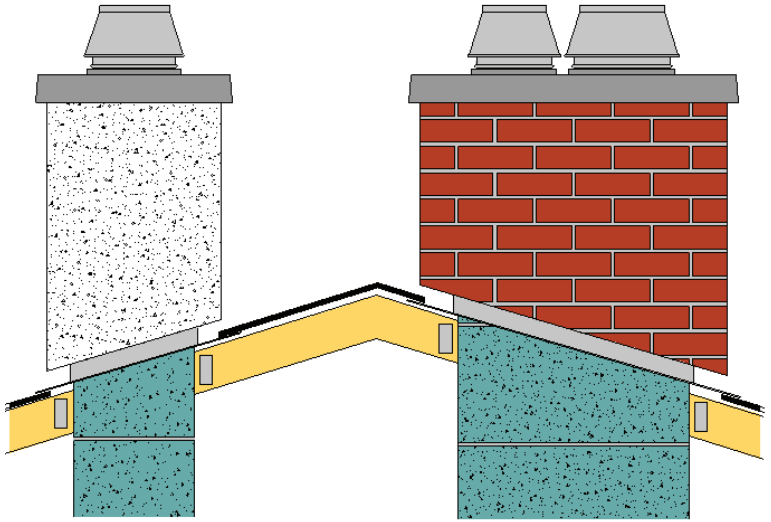

СОСТАВ КОМЛПЕКТА URATOP:

- Верхний комплект (лёгкая покровная плита, керамическая труба, конус, герметик);
- Оболочка из волокнисто-цементного листа (базовая окраска листов – белая).

ПРИМЕНЕНИЕ:

- без дополнительного комплекта изоляции рекомендуется для твёрдого топлива;
- с дополнительным комплектом изоляции для всех видов топлива.

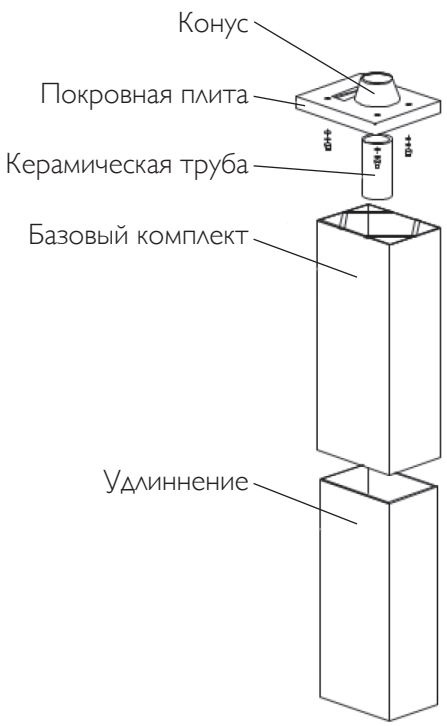

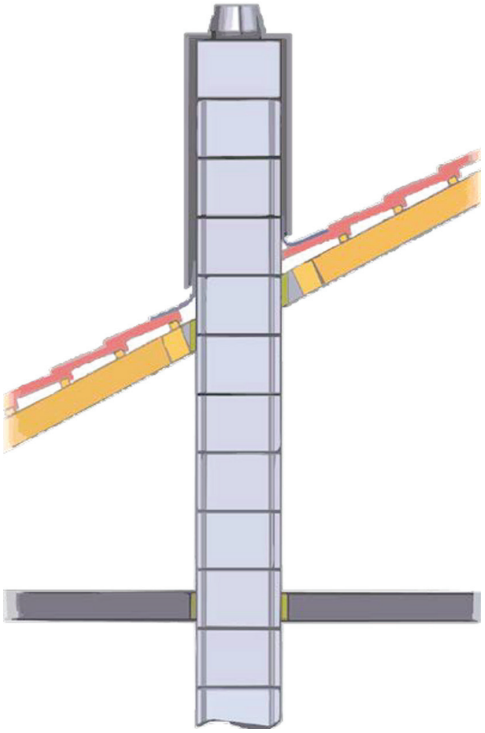

ВАРИАНТЫ ПОСТАВКИ:

❶ *БАЗОВЫЙ КОМПЛЕКТ (h=150см);*
Закрепляется на дымоходе сверху.
Поставляется с верхним комплектом.

❷ *УДЛИНЕНИЕ (h=150см);*
Закрепляется к кровельным конструкциям.

МАКСИМАЛЬНАЯ ВЫСОТА НАД КРОВЛЕЙ:
БАЗОВЫЙ КОМПЛЕКТ + УДЛИНЕНИЕ = 250 СМ

ООО «ШИДЕЛЬ»
172007, Россия, Тверская обл., г. Торжок, Калининское ш., д. 53
Тел.: (499) 271 30 75
Факс: (499) 271 30 76
office-mos@schiedel.ru
www.schiedel.ru

ВАРИАНТЫ ОФОРМЛЕНИЯ ВЕРХНЕЙ ЧАСТИ ДЫМОХОДА – ОФОРМЛЕНИЕ С КОМПЛЕКТОМ ПЛИТЫ ПО МЕСТУ

СОСТАВ КОМЛПЕКТА ПЛИТЫ ПО МЕСТУ:

- Металлическая манжета, керамическая труба, конус, герметик.

ПРИМЕНЕНИЕ:

- без дополнительного комплекта изоляции рекомендуется для твёрдого топлива;
- с дополнительным комплектом изоляции для всех видов топлива.

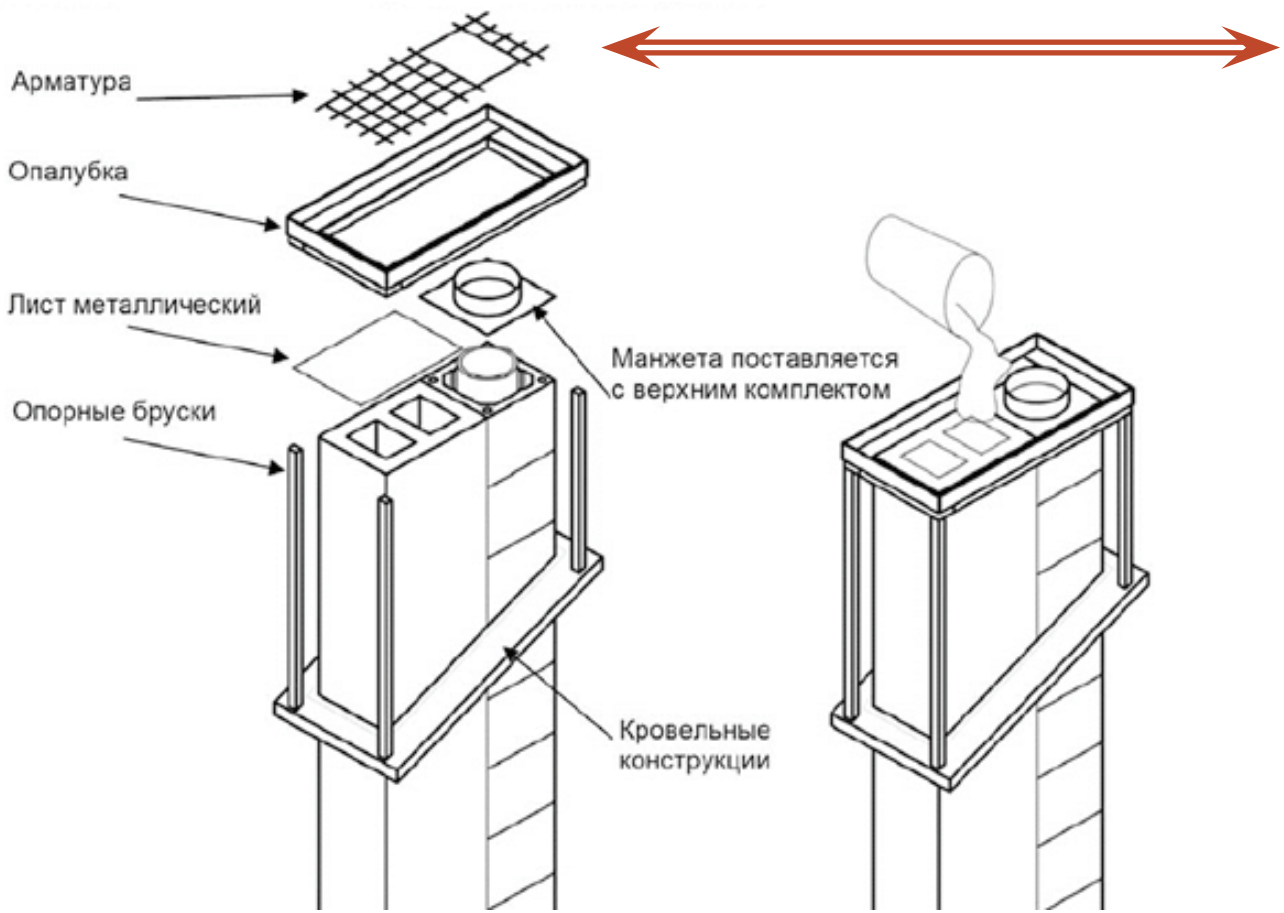

ПОДГОТОВКА АРМАТУРНОЙ СЕТКИ:

арматура Ø6 см, шаг 10 мм

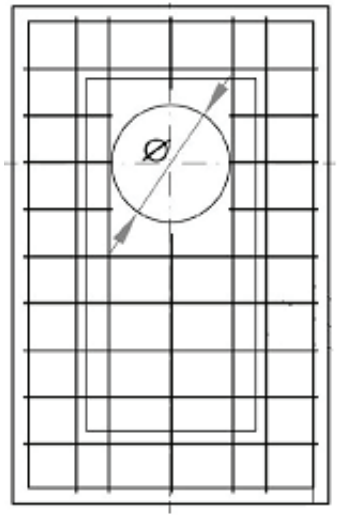

ООО «ШИДЕЛЬ»
172007, Россия, Тверская обл., г. Торжок, Калининское ш., д. 53

Тел.: (499) 271 30 75
Факс: (499) 271 30 76

office-mos@schiedel.ru
www.schiedel.ru

ВАРИАНТЫ ОФОРМЛЕНИЯ ВЕРХНЕЙ ЧАСТИ ДЫМОХОДА – ВЫЛЕТ ДЫМОХОДА НАД КРОВЛЕЙ

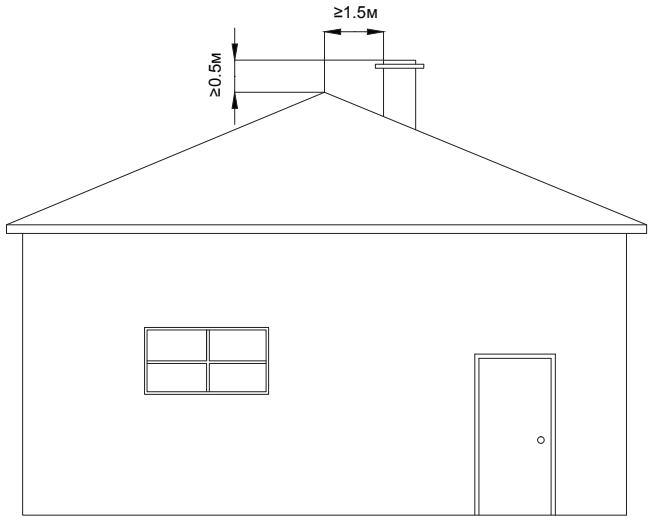

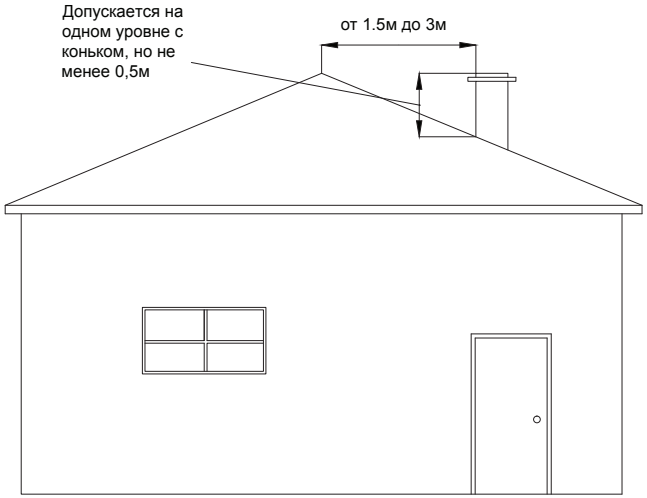

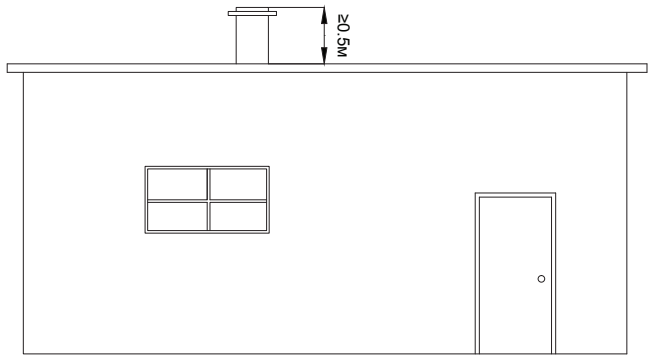

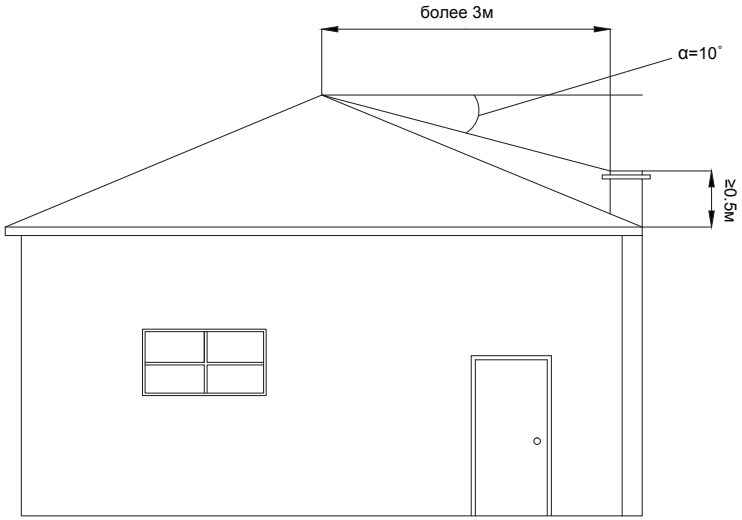

ООО «ШИДЕЛЬ»
172007, Россия, Тверская обл., г. Торжок, Калининское ш., д. 53

Тел.: (499) 271 30 75
Факс: (499) 271 30 76

office-mos@schiedel.ru
www.schiedel.ru

ОБЩИЕ РЕКОМЕНДАЦИИ – РАССТОЯНИЕ ДО СТРОИТЕЛЬНЫХ КОНСТРУКЦИЙ

НЕГОРЮЧИЕ СТРОИТЕЛЬНЫЕ КОНСТРУКЦИИ:

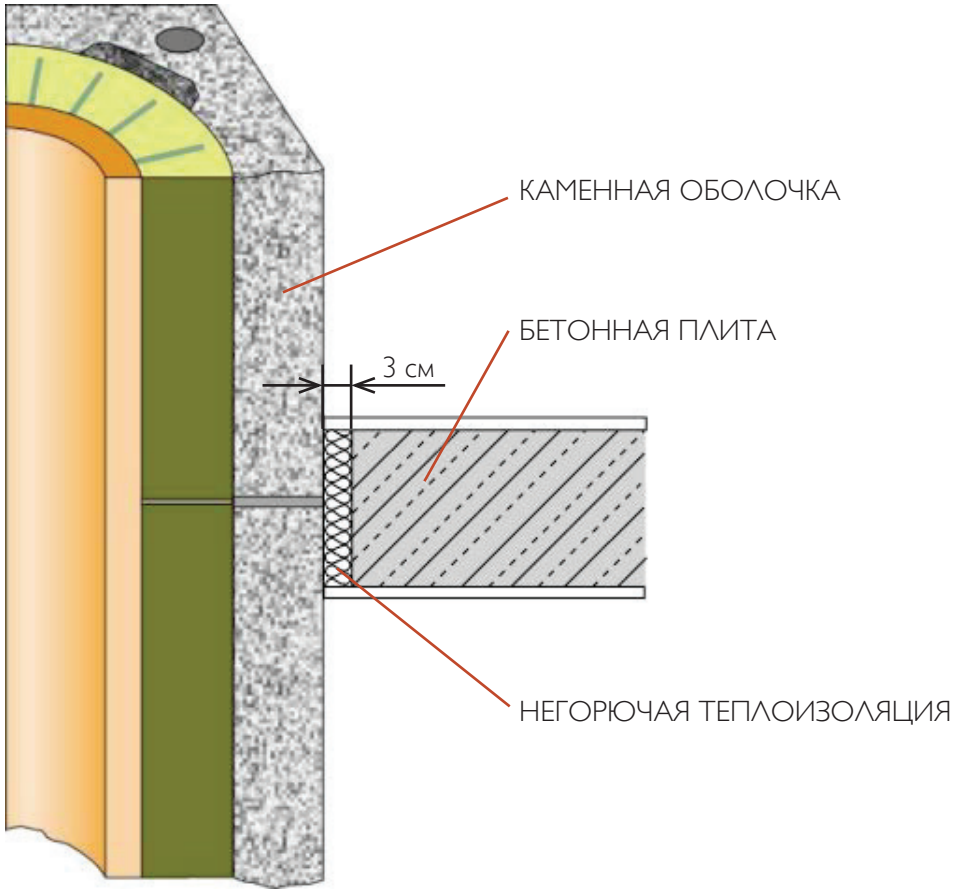

ГОРЮЧИЕ СТРОИТЕЛЬНЫЕ КОНСТРУКЦИИ:

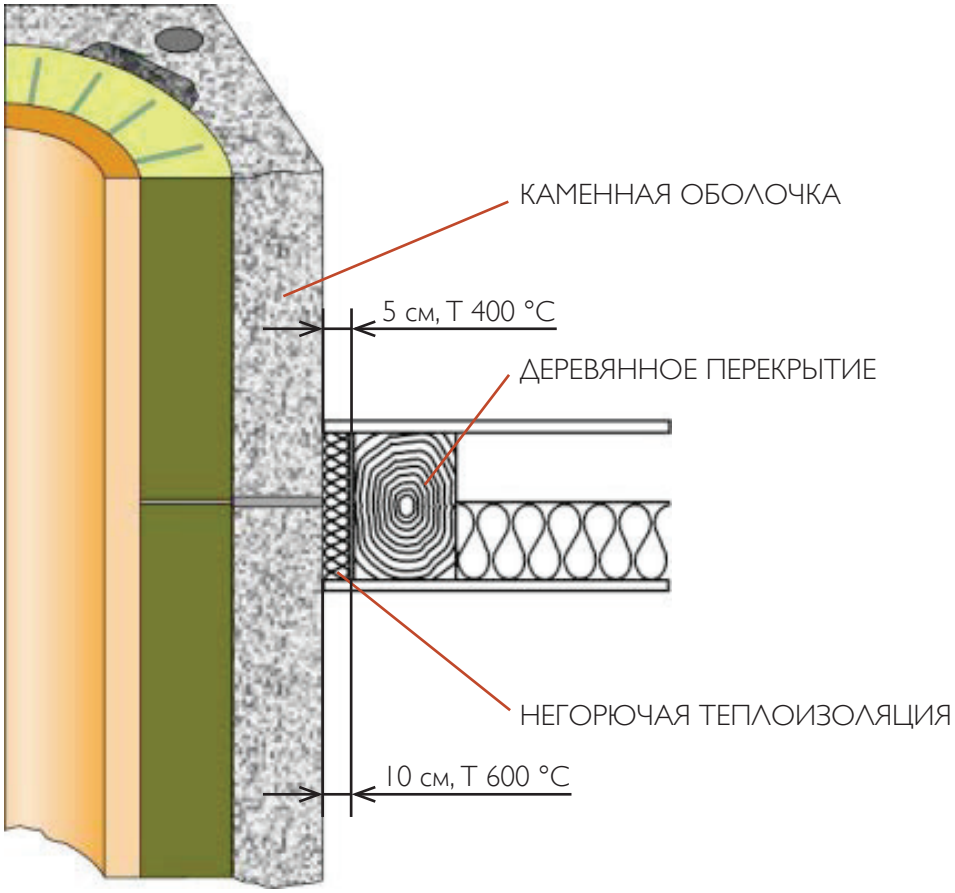

ООО «ШИДЕЛЬ»
172007, Россия, Тверская обл., г. Торжок, Калининское ш., д. 53
Тел.: (499) 271 30 75
Факс: (499) 271 30 76
office-mos@schiedel.ru
www.schiedel.ru

ПЛАН СХЕМА РАЗМЕЩЕНИЯ ДЫМОХОДНОЙ СИСТЕМЫ UNI ДЛЯ БАНЬ И САУН

ПРИМЕР 1. ПЕРЕКРЫТИЯ И СТЕНЫ ВЫПОЛНЕНЫ ИЗ НЕГОРЮЧИХ МАТЕРИАЛОВ (ДЫМОХОД ВНУТРИ ПОМЕЩЕНИЯ ПАРНОЙ)

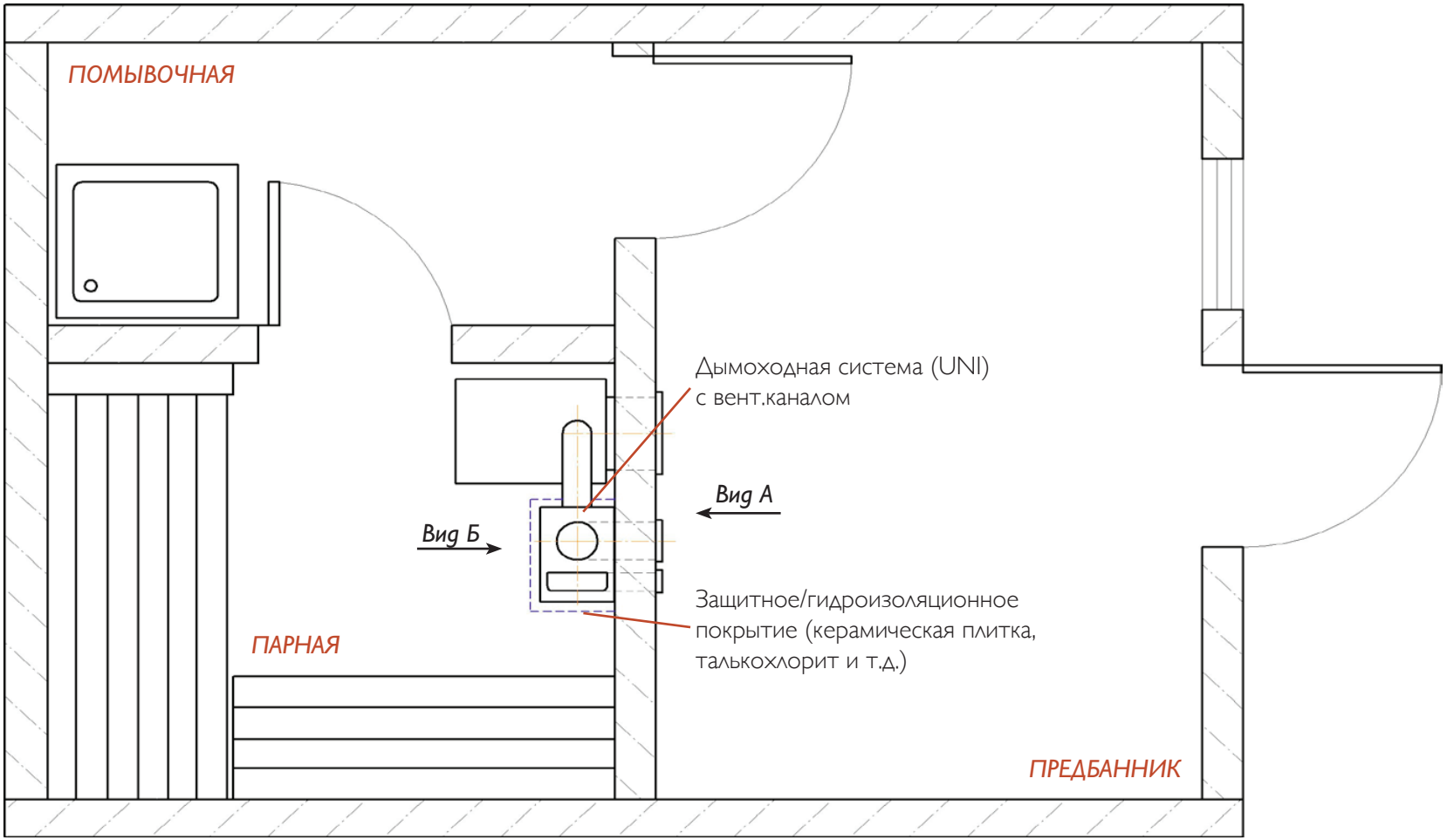

ООО «ШИДЕЛЬ»
172007, Россия, Тверская обл., г. Торжок, Калининское ш., д. 53

Тел.: (499) 271 30 75
Факс: (499) 271 30 76

office-mos@schiedel.ru
www.schiedel.ru

ПРИМЕР 1. ПЕРЕКРЫТИЯ И СТЕНЫ ВЫПОЛНЕНЫ ИЗ НЕГОРЮЧИХ МАТЕРИАЛОВ

Вид А (увеличено)

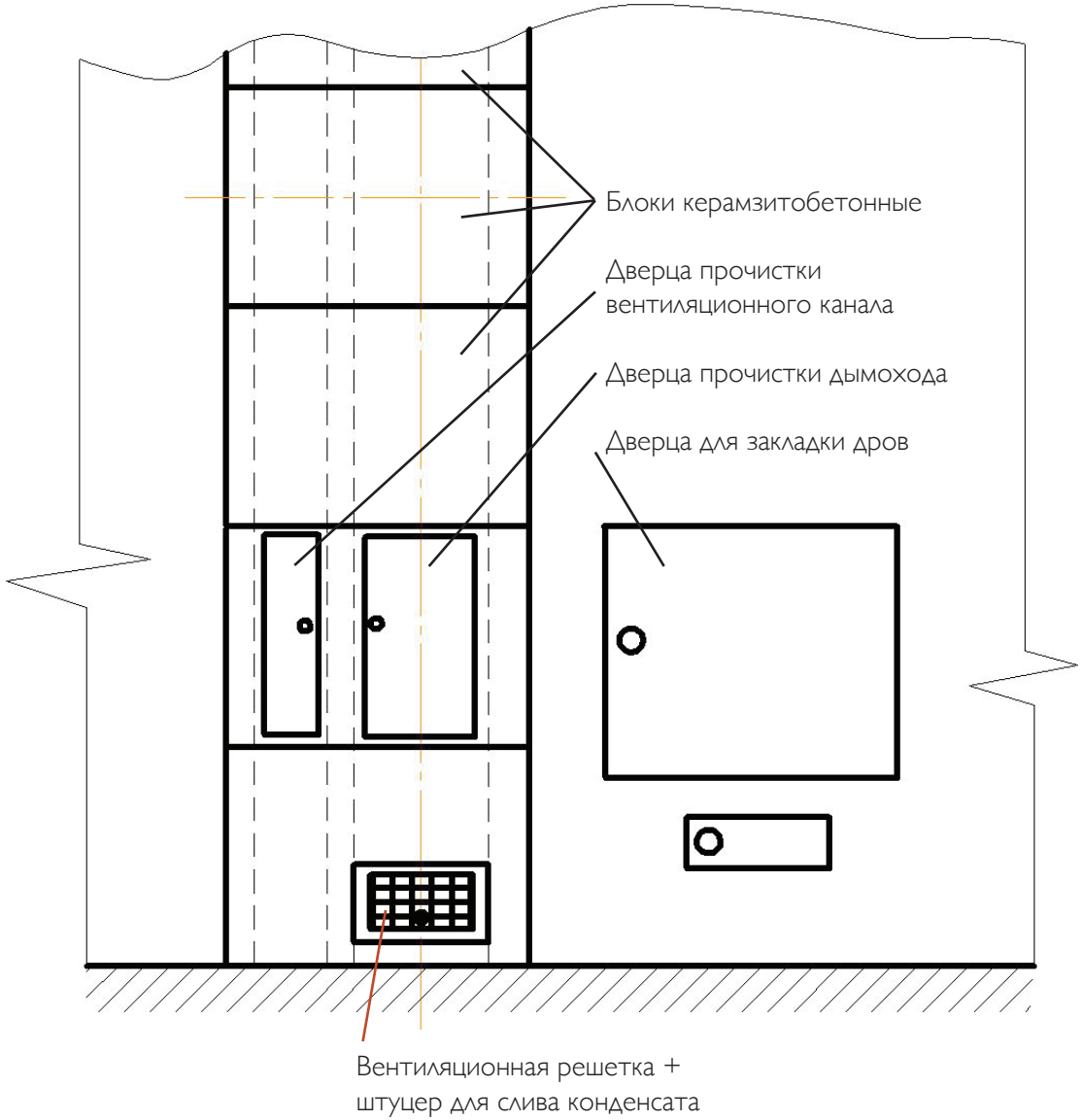

Вид Б (увеличено)

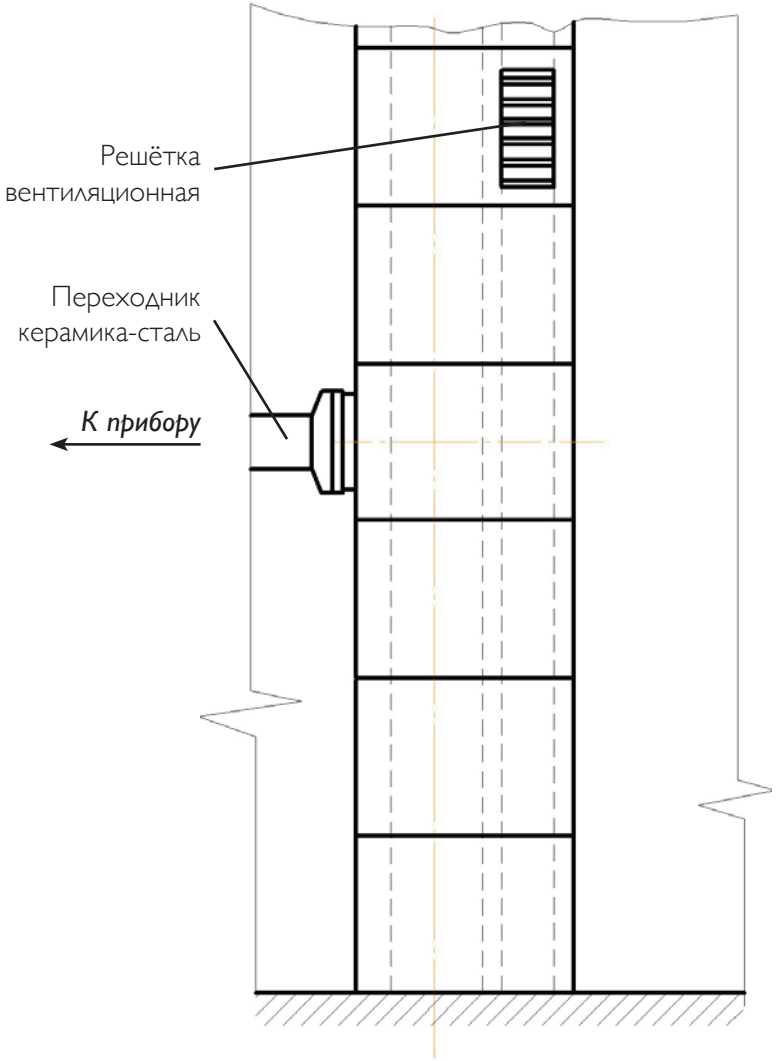

ООО «ШИДЕЛЬ»
172007, Россия, Тверская обл., г. Торжок, Калининское ш., д. 53
Тел.: (499) 271 30 75
Факс: (499) 271 30 76
office-mos@schiedel.ru
www.schiedel.ru

ПЛАН СХЕМА РАЗМЕЩЕНИЯ ДЫМОХОДНОЙ СИСТЕМЫ UNI ДЛЯ БАНЬ И САУН

ПРИМЕР 2. ПЕРЕКРЫТИЯ И СТЕНЫ ВЫПОЛНЕНЫ ИЗ ГОРЮЧИХ МАТЕРИАЛОВ (ДЫМОХОД НАХОДИТСЯ ВНУТРИ ПАРНОЙ)

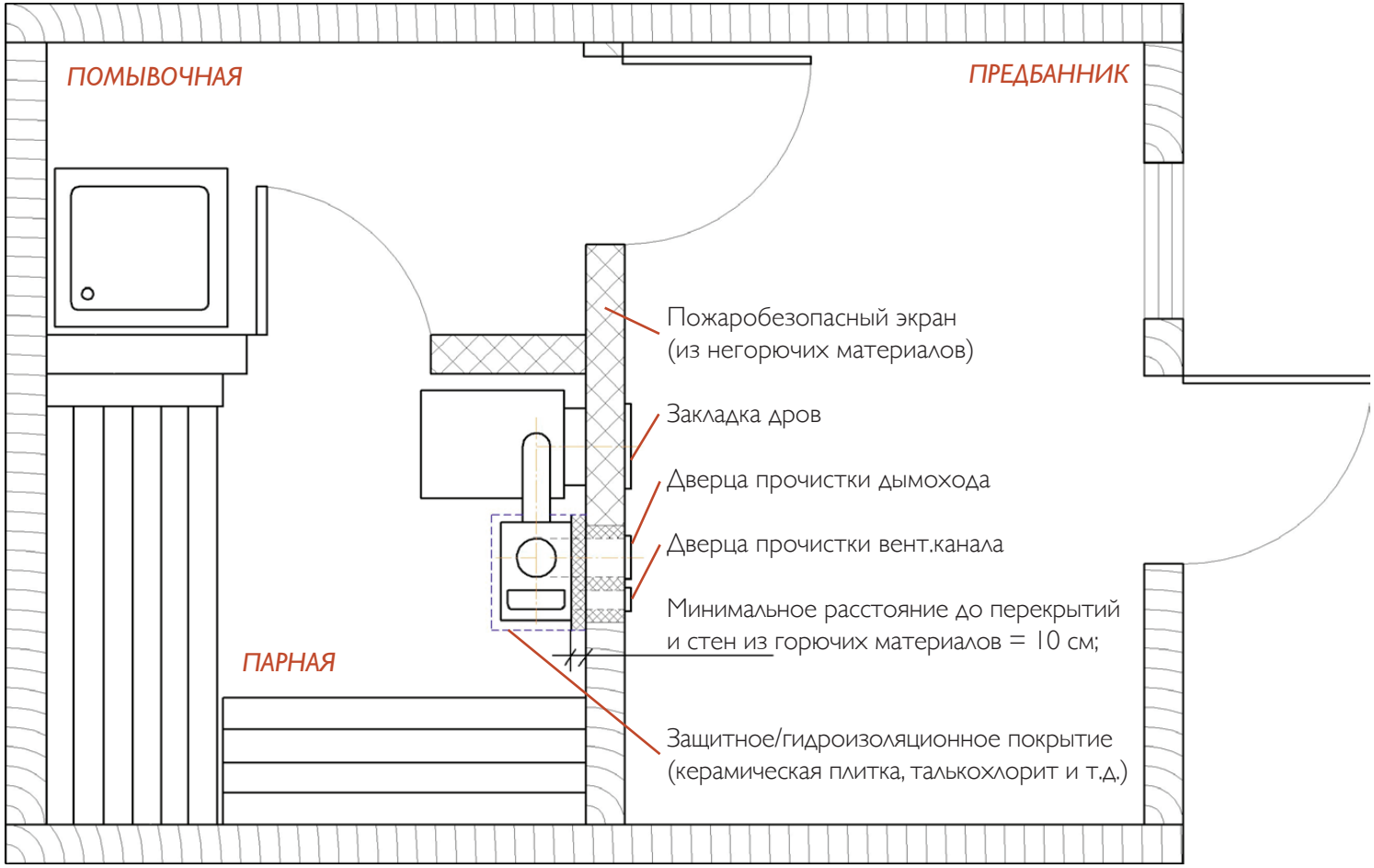

ООО «ШИДЕЛЬ»
172007, Россия, Тверская обл., г. Торжок, Калининское ш., д. 53
Тел.: (499) 271 30 75
Факс: (499) 271 30 76
office-mos@schiedel.ru
www.schiedel.ru

ПЛАН СХЕМА РАЗМЕЩЕНИЯ ДЫМОХОДНОЙ СИСТЕМЫ UNI ДЛЯ БАНЬ И САУН

ПРИМЕР 3. ПЕРЕКРЫТИЯ И СТЕНЫ ВЫПОЛНЕНЫ ИЗ НЕГОРЮЧИХ МАТЕРИАЛОВ (ДЫМОХОД НАХОДИТСЯ ВНЕ ПОМЕЩЕНИЯ ПАРНОЙ)

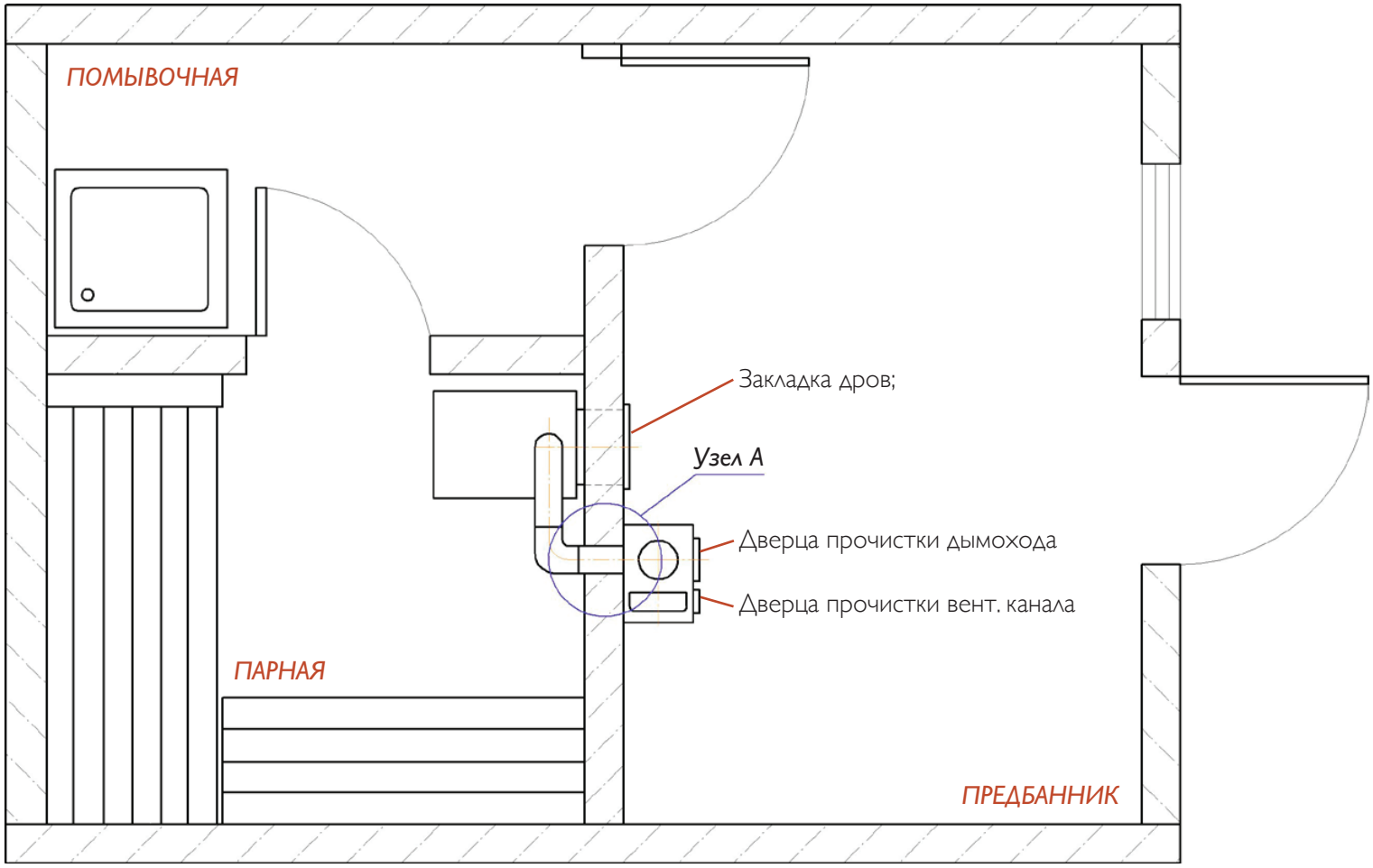

ООО «ШИДЕЛЬ»
172007, Россия, Тверская обл., г. Торжок, Калининское ш., д. 53

Тел.: (499) 271 30 75
Факс: (499) 271 30 76

office-mos@schiedel.ru
www.schiedel.ru

ПЛАН СХЕМА РАЗМЕЩЕНИЯ ДЫМОХОДНОЙ СИСТЕМЫ UNI ДЛЯ БАНЬ И САУН

УЗЕЛ А – узел прохода через стену (для стен из горючих материалов)

При горизонтальном проходе дымоотвода через стену расстояние от поверхности трубы дымоотвода до горючих конструкций не менее 200мм

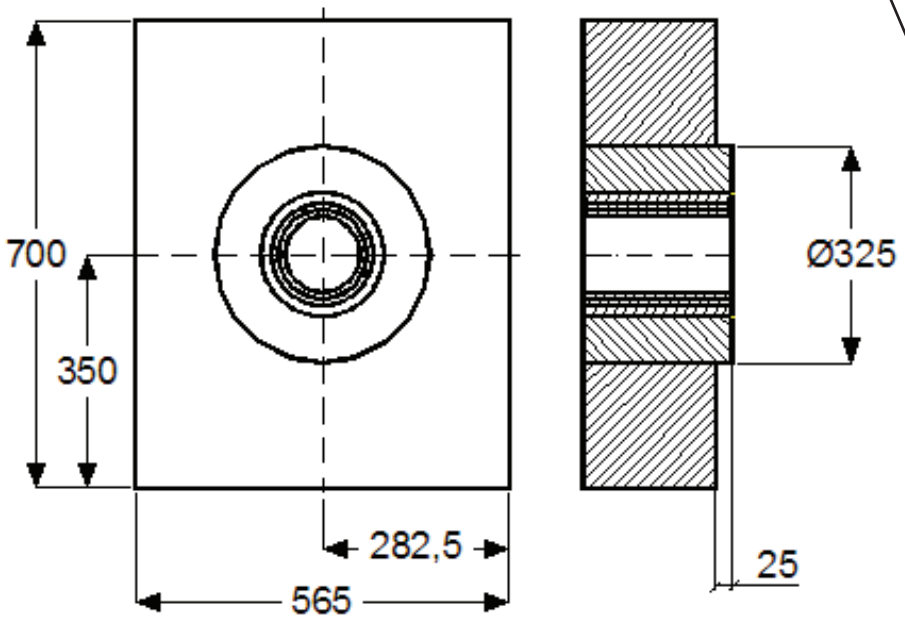

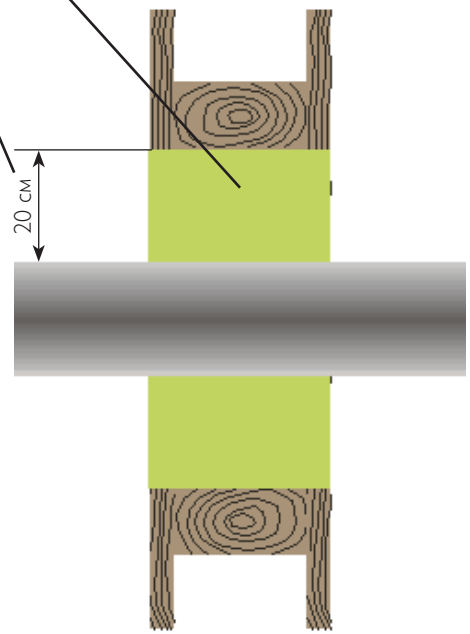

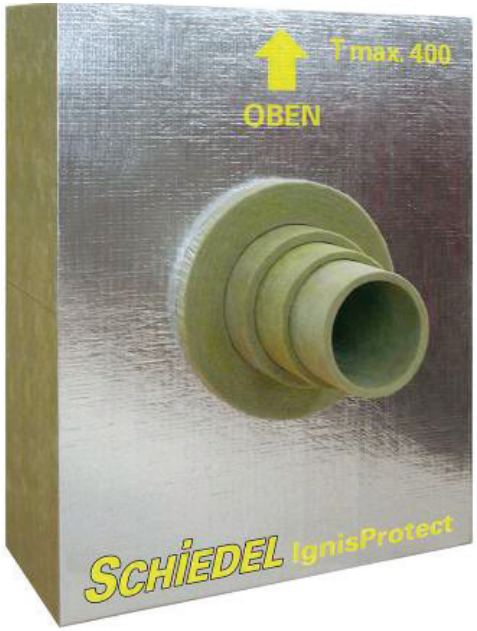

Для безопасной организации горизонтального прохода через стену дымоотвода рекомендуется использовать специальный «узел прохода через стену» производства *Schiedel*.

При прохождении дымового канала через стену из негорючего материала специализированный «узел прохода через стену не используется» допускается не использовать.

ООО «ШИДЕЛЬ»
172007, Россия, Тверская обл., г. Торжок, Калининское ш., д. 53

Тел.: (499) 271 30 75
Факс: (499) 271 30 76

office-mos@schiedel.ru
www.schiedel.ru